Módulo de sujeción enroscable hidráulico

a tracción, simple y doble efecto, con protección antigiro
Presión máx. de servicio 500 bar

Elemento

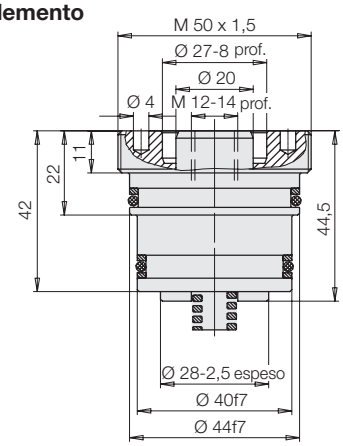

Sujeción con arandela partida

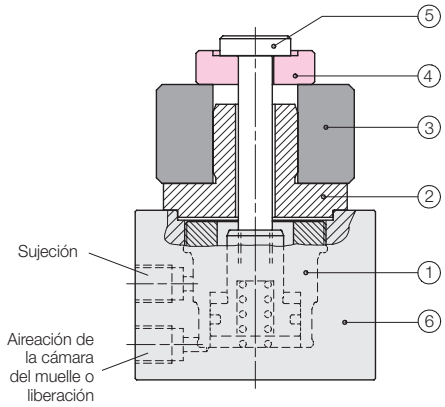

① Módulo de sujeción ② Soporte para piezas de trabajo ③ Pieza de trabajo ④ Arandela partida ⑤ Perno de tracción ⑥ Cuerpo para módulo de sujeción

Aplicación

El módulo de sujeción enroscable hidráulico a tracción ha sido desarrollado para enroscarlo en:

- **cuerpos estandarizados**
- **cuerpos de los útiles o bloques**
- **placas base de útiles**
  o **placas intermedias para paletas**
  o **mesas de la máquina**.

En aplicaciones de simple efecto, deben tenerse en cuenta las indicciones referentes a la aireación de la cámara del muelle en la hoja G 0.110.

Módulo de sujeción enroscable hidráulico

Fuerza de tracción a 500 bar	[kN]	24,5
Carrera de sujeción, a tracción	[mm]	6,0
Fuerza de resorte	[N]	80 – 200
Referencia		**1574811**

Ejemplo de aplicación

La figura superior muestra la sujeción axial de una pieza de trabajo en combinación con **una arandela partida** según DIN 6371/6372.
El módulo de sujeción enroscable hidráulico está integrado en un cuerpo estandarizado (véase dibujo inferior).
La arandela partida es una pieza suelta que debe colocarse antes de cada proceso de sujeción.

Módulo de sujeción enroscable hidráulico con cuerpo (opcional)

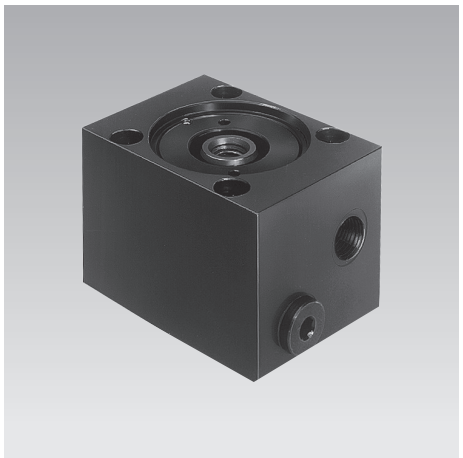

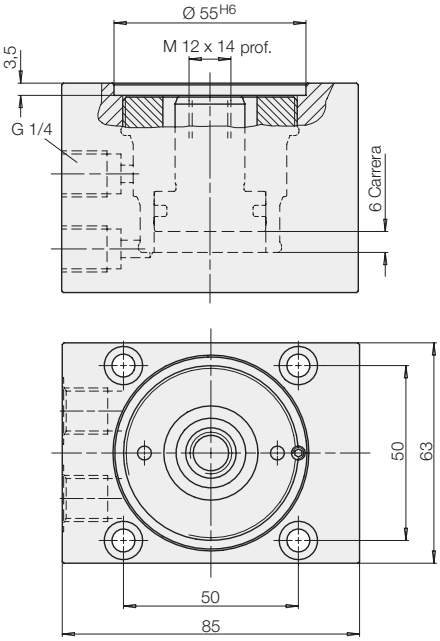

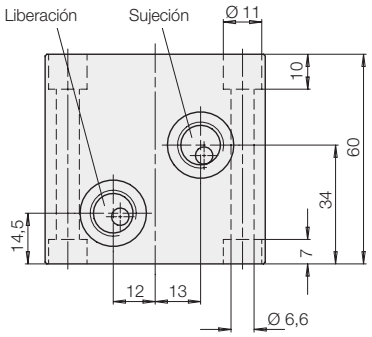

Artículos y precios **a petición**

Módulo de sujeción enroscable hidráulico con cuerpo	
Referencia	**1574812**

Condiciones de servicio, tolerancias y otros datos, véase la hoja A 0.100

Ejemplo de aplicación

Instalación de módulos de sujeción hidráulica en la placa base de un dispositivo de sujeción múltiple

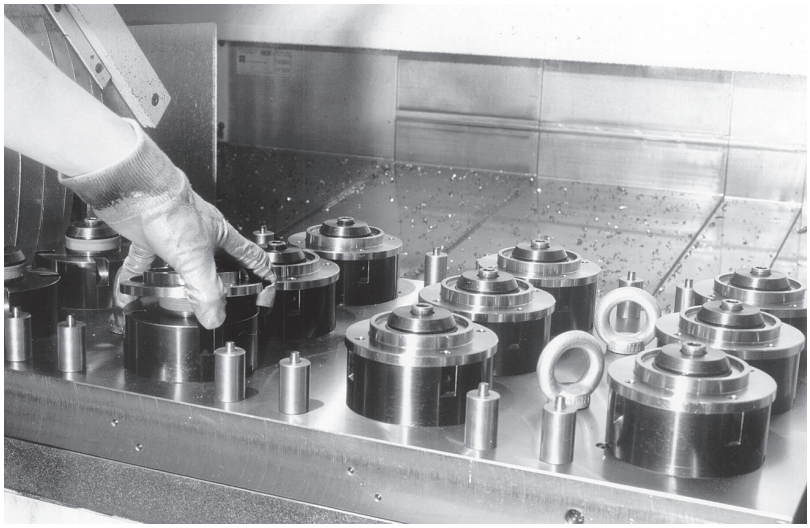

Medidas de montaje

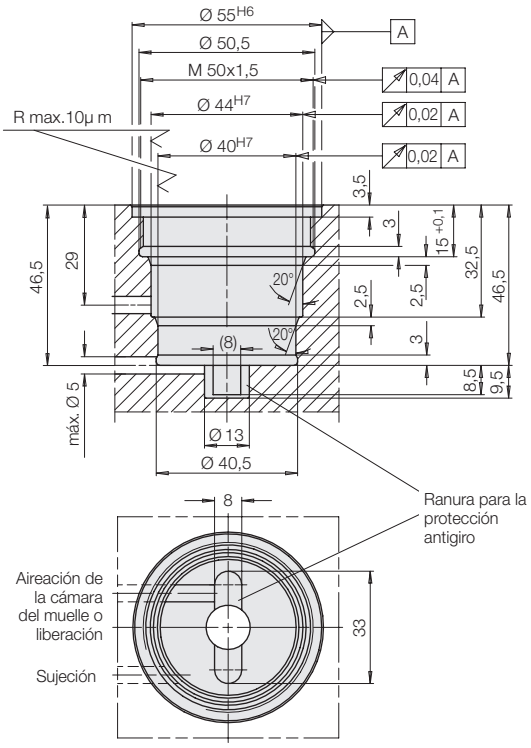

Otros ejemplos de aplicación

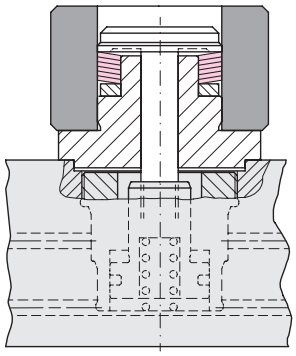

Sujeción con arandelas de sujeción

Al utilizar **discos de sujeción,** la fuerza de accionamiento axial se convierte en fuerzas de alineación radial y fuerzas de apriete axial, acto seguido se sujeta la pieza de trabajo.

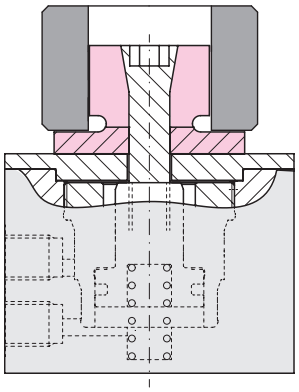

Sujeción con casquillos cónicos

Al utilizar un **casquillo cónico,** la pieza de trabajo se centra y se sujeta introduciendo la fuerza de accionamiento axial.

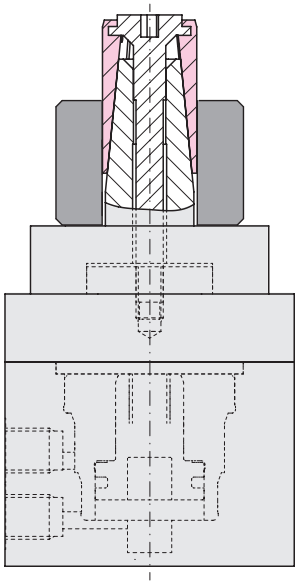

Sujeción con buje cónico

Al utilizar un **buje cónico,** la pieza de trabajo se centra, se alinea por tracción y se sujeta introduciendo la fuerza de accionamiento axial.

Condiciones de servicio, tolerancias y otros datos, véase la hoja A 0.100